ПРОГРАММА ГРАНУЛИРОВАНИЯ

Пресс-грануляторы ТЕХНЭКС для производства комбикорма спроектированы с учетом высоких гигиенических норм и удобства обслуживания. На них возможно гранулировать корма для всех видов животных, для этого каждая базовая модель в размерном ряду имеет варианты исполнений по мощностям установленных двигателей и рабочей ширине матрицы. Это позволяет произвести правильный подбор пресс-гранулятора по удельной нагрузке на единицу площади.

ОСНОВНЫЕ ПРЕИМУЩЕСТВА

- высокий класс энергоэффективности
- низкий уровень шума
- система подачи горячего воздуха
- автоматическая система смазки
- быстрый выход на рабочий режим
- удобное сервисное обслуживание
- широкий спектр опций

ДОПОЛНИТЕЛЬНОЕ ОСНАЩЕНИЕ

траверса съема матрицы	нагрев камеры гранулирования
разведение роликов	сервисный привод матрицы
антиблокировочная система	автоматическая система смазки
дистанционный привод ножей	замки безопасности
мультинож	нож
гидрозажим матрицы	матрица D-1200 мм

На правах рекламы

ТЕХНЭКС
www.technex.ru

T-304

производительность [т/ч]	1-2,5
диаметр матрицы [мм]	304
ширина матрицы [мм]	80
мощность привода [кВт]	22/30/37/45

T-420

производительность [т/ч]	5-7
диаметр матрицы [мм]	420
ширина матрицы [мм]	138
мощность привода [кВт]	55/75

T-520

производительность [т/ч]	7-10
диаметр матрицы [мм]	520
ширина матрицы [мм]	138/178
мощность привода [кВт]	132

T-660

производительность [т/ч]	10-20
диаметр матрицы [мм]	660
ширина матрицы [мм]	178/228
мощность привода [кВт]	220

T-800

производительность [т/ч]	15-25
диаметр матрицы [мм]	800
ширина матрицы [мм]	220/265
мощность привода [кВт]	264/320

T-935

производительность [т/ч]	15-30
диаметр матрицы [мм]	935
ширина матрицы [мм]	247/315
мощность привода [кВт]	264/320/400

T-1200

производительность [т/ч]	30-60
диаметр матрицы [мм]	1200
ширина матрицы [мм]	350
мощность привода [кВт]	400/500/560

ПРОГРАММЫ ЭКСТРУДИРОВАНИЯ И ЭКСПАНДИРОВАНИЯ

Технологии экструдирования и экспандирования от ТЕХНЭКС – это прекрасное дополнение для современного комбикормового завода. Данные технологии выполняют целый ряд требований к производству различных видов кормов для животных на разных этапах выращивания.

ЭКСТРУДИРОВАНИЕ

В экструдере ТЕХНЭКС производятся полнорационные комбикорма для домашних животных, птицы и рыб, а также обрабатываются злаковые и зернобобовые культуры для последующего использования их в кормах. К основным преимуществам применения экструдера ТЕХНЭКС можно отнести широкую палитру вариантов корма с безграничным спектром цветов и форм; точный контроль температуры обработки корма и его плотности; высокие санитарно-гигиенические стандарты при производстве.

» сведение к минимуму влияния антипитательных факторов (ANF)
» максимальное повышение питательной ценности корма

ЭКСПАНДИРОВАНИЕ

В экспандере ТЕХНЭКС производится бережная термомеханическая обработка зерновых, бобовых и масличных культур, жмыха, шрота, а также комбикормов для всех видов животных. Соя и люпин, прошедшие технологическую обработку, превращаются в универсальный корм, отличный источник полноценного и легкоусваиваемого белка, а также в богатый источник энергетической ценности как для животных, так и для птицы. Продукт с высокой калорийностью, значительным содержанием протеина, универсальностью в применении для всех видов животных и птицы (полножирная соя, экспандированный люпин).

» уничтожение термочувствительных бактерий (сальмонеллы)
» желатинизация доступного крахмала

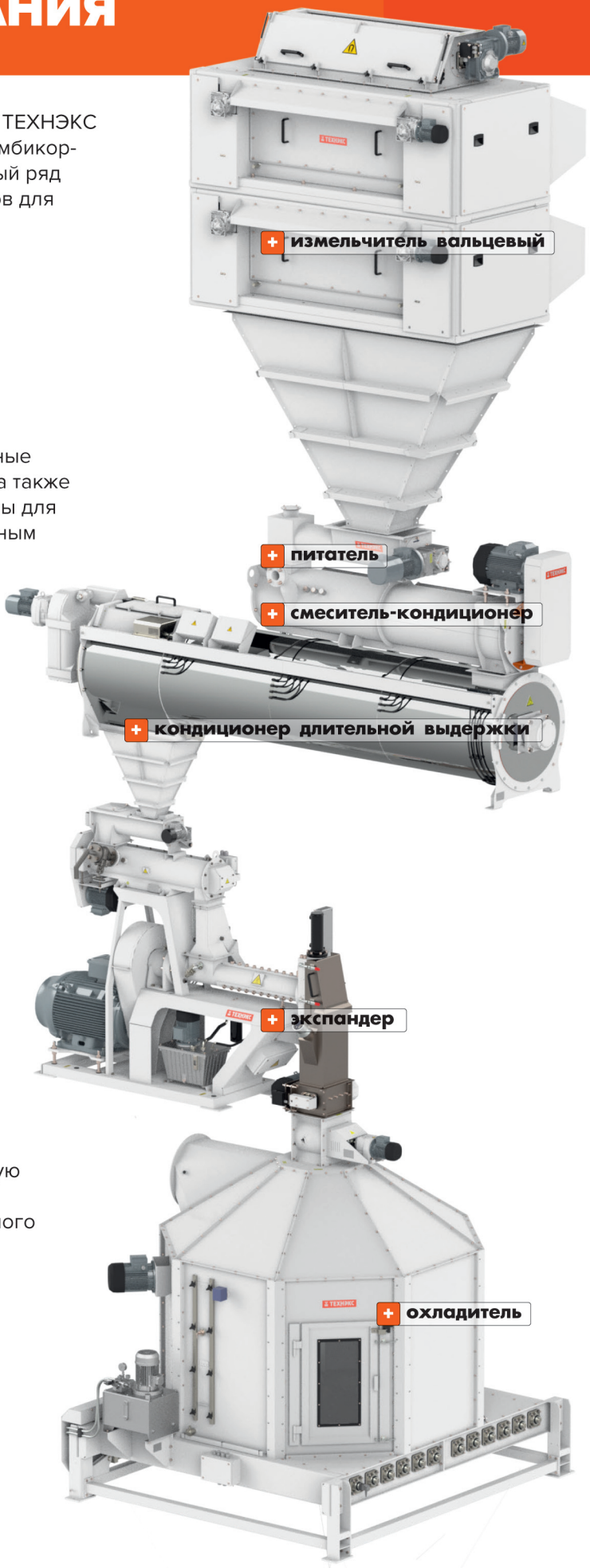

ЭКСТРУДЕРЫ

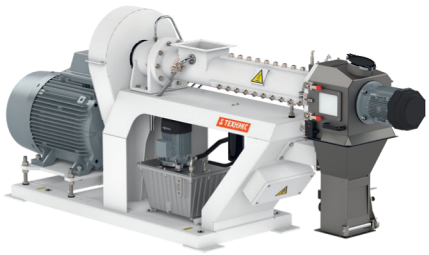

МВ-150

L/D соотношение	8
мощность главного электродвигателя [кВт]	75
мощность электродвигателя режущей головки [кВт]	2,2

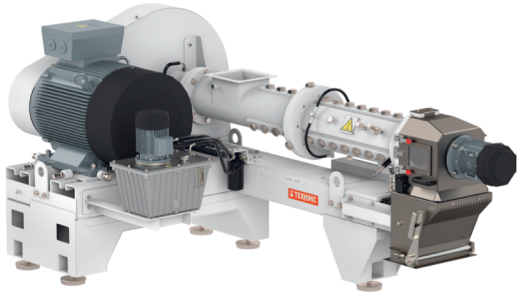

МВ-200

L/D соотношение	8, 10, 12
мощность главного электродвигателя [кВт]	110/132
мощность электродвигателя режущей головки [кВт]	4,0

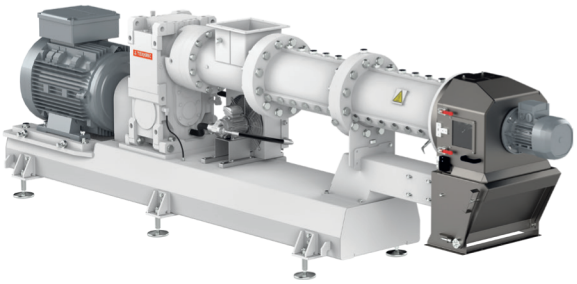

МВ-300

L/D соотношение	8, 10, 12
мощность главного электродвигателя [кВт]	160/200/250/315
мощность электродвигателя режущей головки [кВт]	7,5

ЭКСПАНДЕРЫ

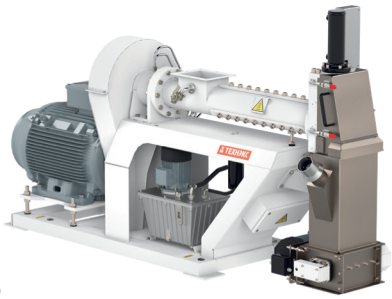

МВП-150

L/D соотношение	8
мощность главного электродвигателя [кВт]	75
мощность электропривода гидростанции смазки [кВт]	2,2

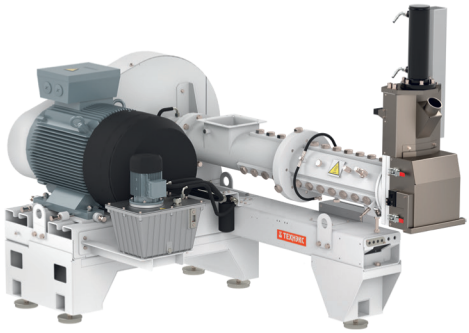

МВП-200

L/D соотношение	8, 10, 12
мощность главного электродвигателя [кВт]	110/132
мощность электропривода гидростанции смазки [кВт]	0,55

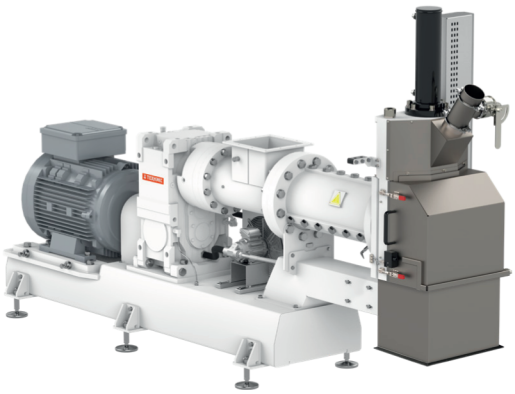

МВП-300

L/D соотношение	5, 8, 10, 12
мощность главного электродвигателя [кВт]	160/200
мощность электропривода гидростанции смазки [кВт]	0,55

ПРОГРАММЫ ДРОБЛЕНИЯ И ИЗМЕЛЬЧЕНИЯ

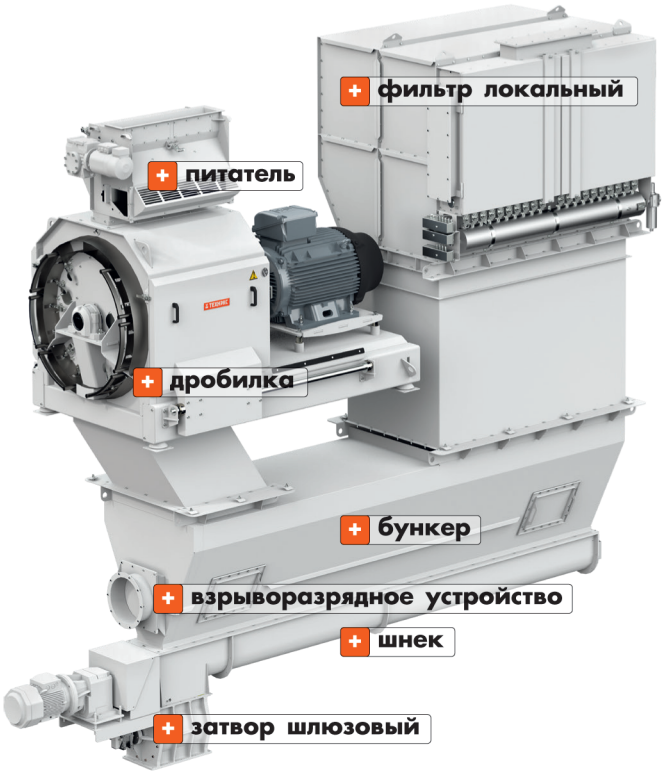

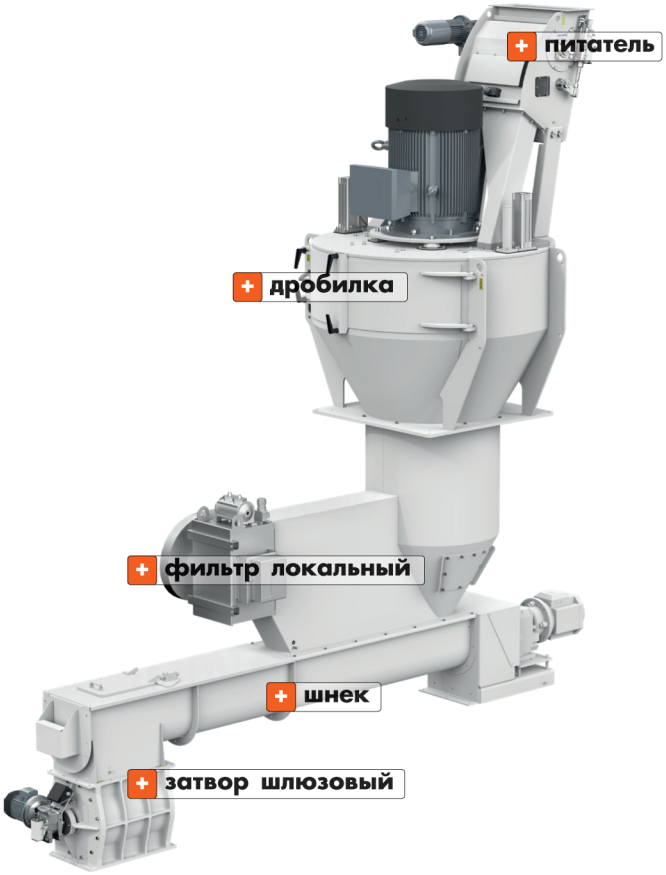

ДРОБИЛКИ ГОРИЗОНТАЛЬНЫЕ ДМРТ

Горизонтальные дробилки ТЕХНЭКС предназначены для измельчения как отдельных компонентов, так и их смесей при производстве комбикорма, а также всех видов зерновых, соломы, древесины и схожих продуктов. Машины обеспечивают высокие показатели пропускной способности при измельчении широкого спектра продуктов с оптимальными характеристиками размола по размеру частиц — от грубого до мелкого.

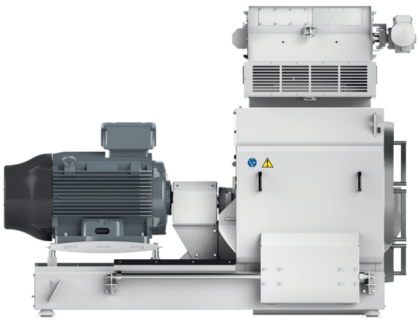

характеристики	ДМРТ 1205	ДМРТ 1207	ДМРТ 1210	ДМРТ 1212
мощность электродвигателя дробилки [кВт]	110 / 132 / 160	110 / 132 / 160 / 200	250 / 315 / 355	355 / 400 / 450

ДРОБИЛКИ ВЕРТИКАЛЬНЫЕ ДМВ

Вертикальные дробилки ТЕХНЭКС предназначены для измельчения как отдельных компонентов, так и их смесей при производстве комбикорма, а также всех видов зерновых, соломы, древесины и схожих продуктов. Машины обеспечивают высокие показатели пропускной способности при измельчении широкого спектра продуктов с оптимальными характеристиками размола по размеру частиц — от грубого до мелкого.

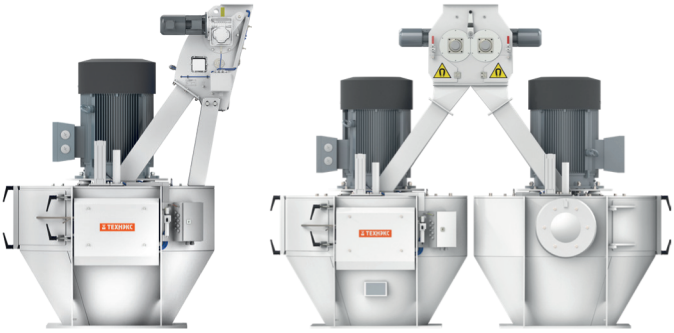

характеристики	ДМВ 10	ДМВ 10 (2)
мощность электродвигателя дробилки [кВт]	75 / 110	150 / 220

ТЕХНЭКС
www.technex.ru

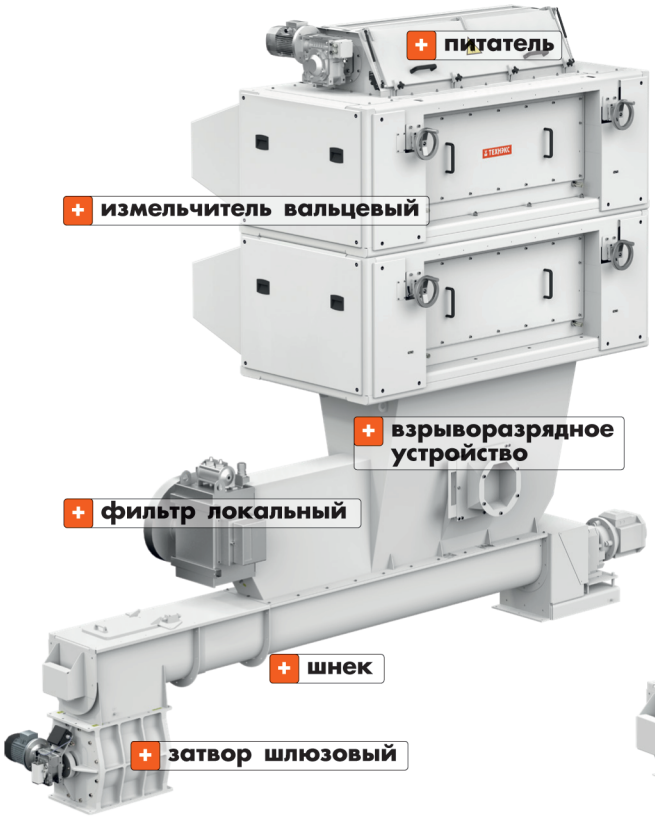

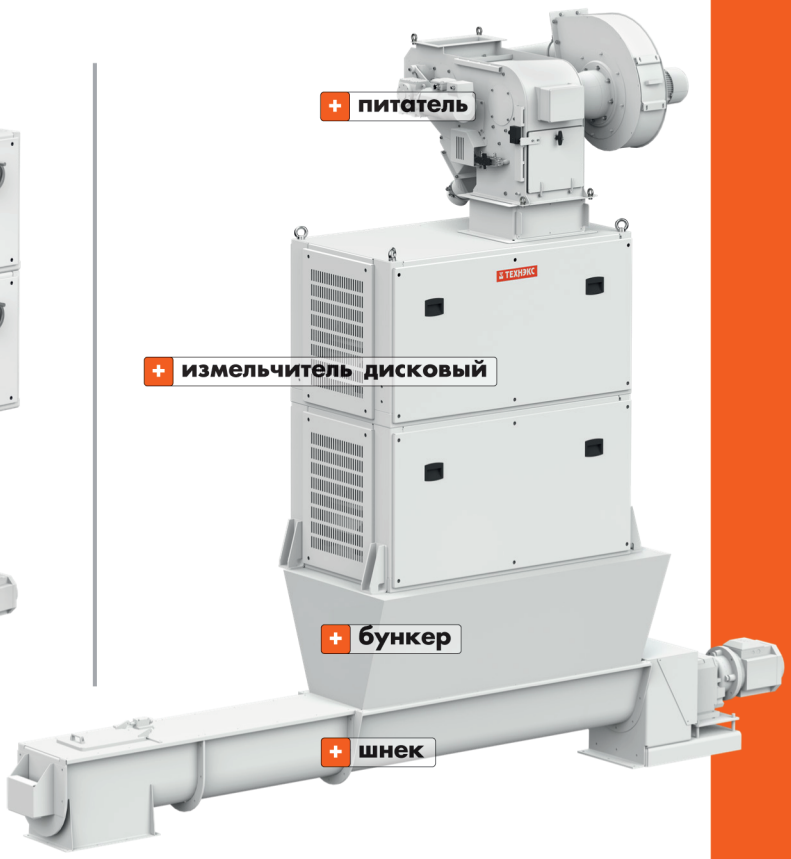

ИЗМЕЛЬЧИТЕЛИ ВАЛЬЦЕВЫЕ ИГТ

Вальцевые измельчители ТЕХНЭКС серии ИГТ предназначены для производства структурированного по размеру частиц комбикорма, измельчения соевых бобов, семян подсолнечника, кукурузы и других масличных и злаковых культур, а также для получения крупки из гранул.

характеристики	ИГТ 250.1000	ИГТ 250.1500	ИГТ 400.1100	ИГТ 400.1600
мощность электропривода валков [кВт]	16,5	22,5 / 29,5	22 / 30 / 45	22 / 30 / 45

ИЗМЕЛЬЧИТЕЛИ ДИСКОВЫЕ МК

Дисковые измельчители МК для разных применений в комбикормовой промышленности, а также для измельчения масличных культур в линиях экструдирования и экспандирования.

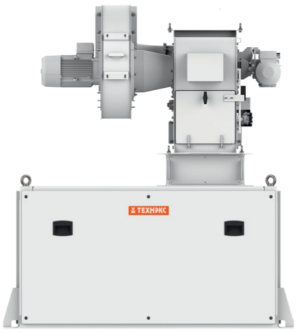

характеристики	МК 2010	МК 2020	МК 2030	МК 2040
мощность привода [кВт]	6	11	30	37
длина ротора [мм]	120	240	320	440