ПРОГРАММА СМЕШИВАНИЯ

Высокогомогенное смешивание сыпучих продуктов.
Смесители лопастные предназначены для получения высокооднородных смесей за короткий промежуток времени. Широкий модельный ряд смесителей объемом от 100 до 12 000 л позволяет оптимально подобрать типоразмер машины для технологической линии различной производительности. Гигиеническое исполнение, обеспечивающее минимальное количество остатков и легкую очистку, предотвращая перекрестное загрязнение в партиях продукта, и простота обслуживания делают их отличным выбором для производства комбикормов и других продуктов.

ОСНОВНЫЕ ПРЕИМУЩЕСТВА

- высокая гомогенность смеси
- низкое перекрестное загрязнение
- время смешивания – до 90 с
- универсальность применения
- высокие санитарные нормы
- контроль влажности, протеина и жира
- низкое энергопотребление
- простая смена и регулировка лопастей

Смесители ТЕХНЭКС были протестированы немецкой компанией MTSE GmbH, оказывающей услуги по оптимизации процессов смешивания, от отбора проб до проверки качества смеси и определения степени перекрестного загрязнения. Исследования показали, что качество смеси, получаемой на оборудовании ТЕХНЭКС, оценивается в диапазоне от «хорошего» смешивания до «отличного».

Смесители ТЕХНЭКС снабжены пневматической заслонкой, открывающейся по всей длине корпуса. Через такую заслонку готовая смесь полностью выгружается в течение нескольких секунд. Форма смесителя обеспечивает отсутствие мертвых зон и налипания продукта на стенках смесительной камеры. Машины комплектуются специальными форсунками для ввода различных жидких компонентов.

СП-100

объем [м^3]	0,1
масса порции [кг]	60

СП-200

объем [м^3]	0,2
масса порции [кг]	125

СП-500

объем [м^3]	0,5
масса порции [кг]	310

СП-1000

объем [м^3]	1,0
масса порции [кг]	600

СП-2000

объем [м^3]	2,0
масса порции [кг]	1250

СП-4000

объем [м^3]	4,0
масса порции [кг]	2500

СП-6000

объем [м^3]	6,0
масса порции [кг]	3750

СП-8000

объем [м^3]	8,0
масса порции [кг]	5000

СП-10000

объем [м^3]	10,0
масса порции [кг]	6250

СП-12000

объем [м^3]	12,0
масса порции [кг]	7500

ПРОГРАММА ПРОИЗВОДСТВА ПРЕМИКСОВ

Основными задачами производства премиксов являются точное (в соответствии с рецептурой) дозирование, качественное смешивание минимальных доз биологически активных компонентов в каждой порции смеси, а также сохранение активности вводимых добавок в процессе производства, транспортировки и хранения как премикса, так и выработанного с ним корма.

ТЕХНЭКС выпускает весь комплекс технологического и транспортного оборудования для производства премиксов: для линий дозирования, измельчения, смешивания, просеивания, фасовки.

Модули микродозирования ТЕХНЭКС имеют несколько ключевых преимуществ:

- одновременное дозирование нескольких компонентов;
- специальная система загрузки предотвращает потерю дорогостоящих компонентов;
- учет расхода каждого компонента;
- строгое соответствие заданной рецептуре и высокая скорость дозирования;
- контроль скорости загрузки, заполнения и разгрузки весов, а также превышения веса компонента;
- оптимальная форма бункера исключает зависание продуктов и обеспечивает максимальный объем загрузки;
- использование систем сводообрушения исключает зависание продукта, повышая точность дозирования;
- специальная конструкция модуля исключает воздействие внешних факторов на процесс дозирования;
- детали оборудования выполнены из нержавеющей стали;
- выгружной транспортер обеспечивает полную выгрузку компонентов, что предотвращает контаминацию.

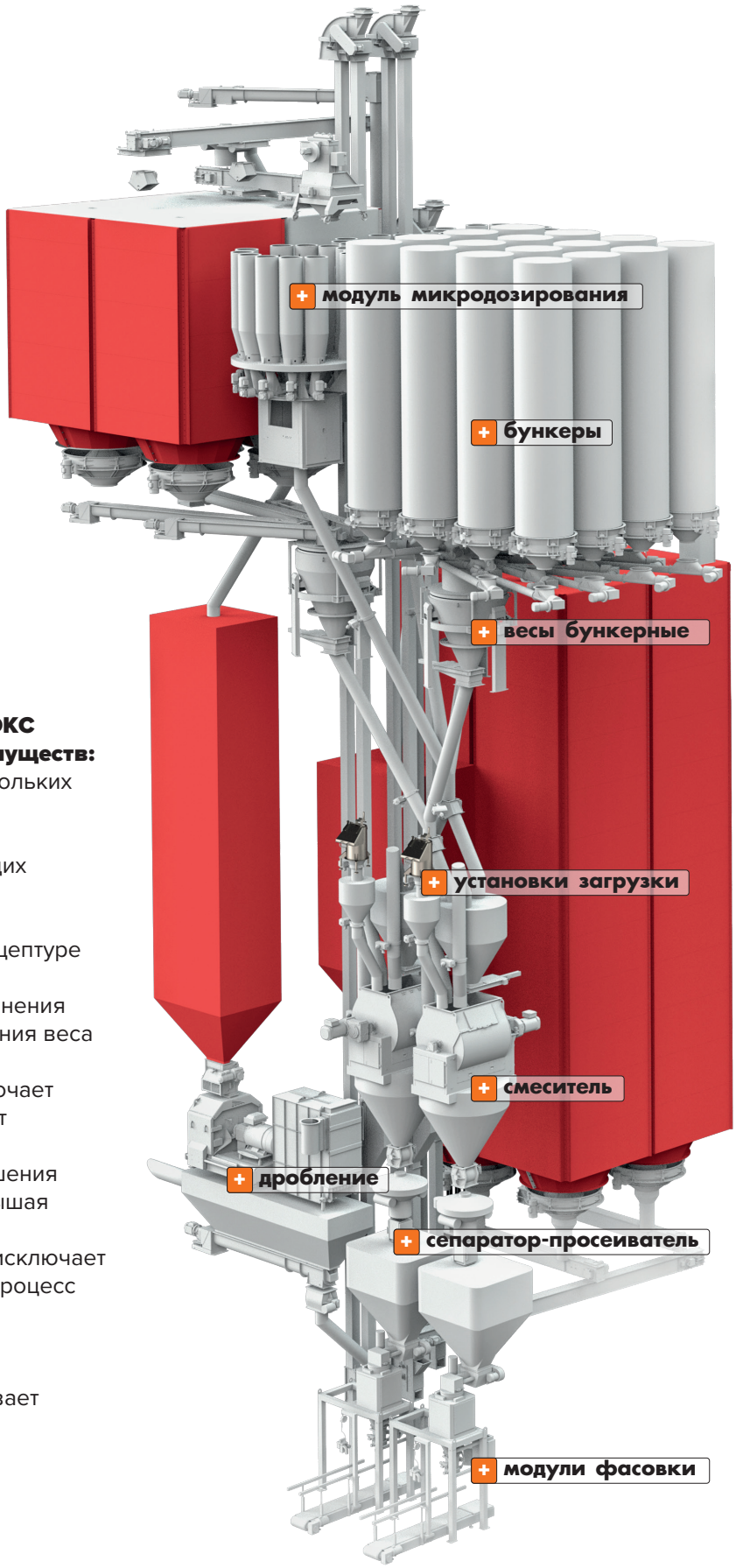

КВАДРАТНЫЕ МОДУЛИ

ММД 50-8

объем бункера расходного [м^3]	0,3 / 0,5
мощность электропривода [кВт]	2,2
масса [кг]	2860

ММД 50-12

объем бункера расходного [м^3]	0,3 / 0,5
мощность электропривода [кВт]	3,3
масса [кг]	3900

ММД 50-16

объем бункера расходного [м^3]	0,3 / 0,5
мощность электропривода [кВт]	4,4
масса [кг]	4825

КРУГЛЫЕ МОДУЛИ

ММД 30-8

объем бункера расходного [м^3]	0,6
мощность электропривода [кВт]	1,3
масса [кг]	3780

ММД 30-12

объем бункера расходного [м^3]	0,6
мощность электропривода [кВт]	1,3
масса [кг]	3785

ММД 100-12

объем бункера расходного [м^3]	0,6
мощность электропривода [кВт]	1,2
масса [кг]	3750

ПРОГРАММА ТЕРМООБРАБОТКИ СОИ И ЛЮПИНА

Оборудование ТЕХНЭКС позволяет получать высококачественный компонент корма, содержащий легкоусваиваемый белок. Основным видом оборудования этой линии является экспандер, в котором происходит бережная термомеханическая обработка продукта.
Линию дополняет следующее оборудование:
- энергоэффективный вальцевый измельчитель: потребляет в 2,5 раза меньше электроэнергии по сравнению с молотковыми дробилками;
- кондиционер длительной выдержки с теплоизоляцией на основе базальтово-локнистого материала, датчиками контроля нагрева корпуса и фирменной электронной системой контроля перемещения продукта в кондиционере;
- охладитель с системой равномерного распределения и охлаждения продукта, а также с надежной и одновременно бережной системой выгрузки;
- «чистые» нории и конвейеры.

Все оборудование разработано с учетом удобства его эксплуатации и обслуживания; изготовлено из материалов, пригодных к работе в агрессивных средах, что гарантирует его долговечность.

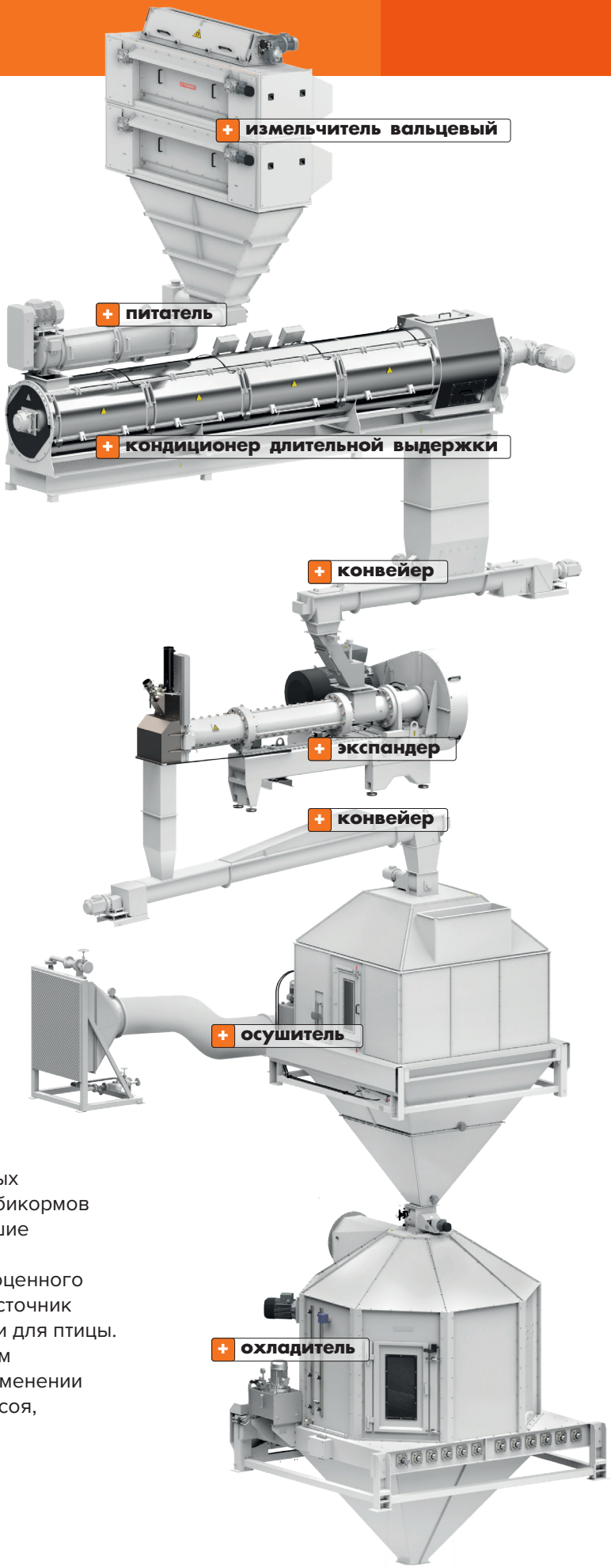

ЭКСПАНДИРОВАНИЕ

В экспандере ТЕХНЭКС производится бережная термомеханическая обработка зерновых, бобовых и масличных культур, жмыха, шрота, а также комбикормов для всех видов животных. Соя и люпин, прошедшие технологическую обработку, превращаются в универсальный корм, отличный источник полноценного и легкоусваиваемого белка, а также в богатый источник энергетической ценности как для животных, так и для птицы. Продукт с высокой калорийностью, значительным содержанием протеина, универсальностью в применении для всех видов животных и птицы (полножирная соя, экспандированный люпин).

» уничтожение термочувствительных бактерий (сальмонеллы)
» желатинизация доступного крахмала

ИЗМЕЛЬЧИТЕЛЬ ВАЛЬЦЕВЫЙ ИГТ

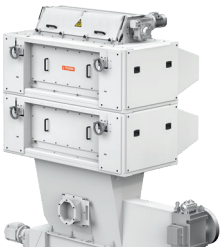

характеристики	400. 1100	400. 1100А	400. 1600	400. 1600А
мощность электропривода валков [кВт]	60	60	90	90

КОНДИЦИОНЕР ДЛИТЕЛЬНОЙ ВЫДЕРЖКИ

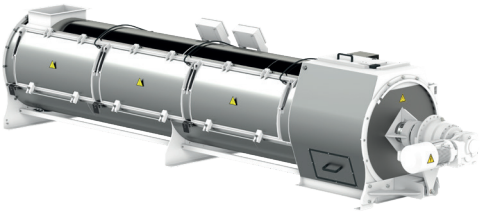

характеристики	КДВ 1600	КДВ 3000	КДВ 4500
производительность [м³/ч]	20	40	60
мощность нагревателя [кВт]	14,0	19,5	24,0
масса [кг]	2000	2500	3250

ЭКСПАНДЕР

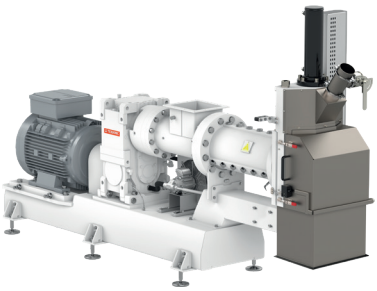

характеристики	МВП-150	МВП-200	МВП-300
L/D соотношение	8	8/10/12	8/10/12
мощность главного электродвигателя [кВт]	75	110/132	160/200

ОСУШИТЕЛЬ

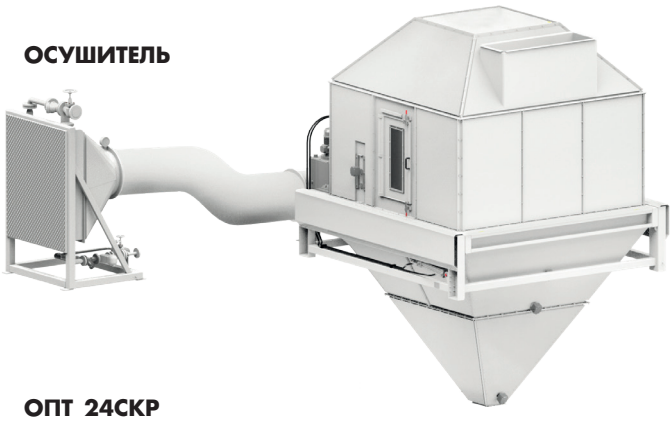

ОПТ 24СКР

площадь охлаждения [м²]	5,76
тип распределителя продукта	поворотный
масса [кг]	3180

ОХЛАДИТЕЛЬ

характеристики	ОПТ 09	ОПТ 14	ОПТ 19	ОПТ 21	ОПТ 24	ОПТ 28	ОПТ 32	ОПТ 24к	ОПТ 28к
производительность [т/ч]	2,5	4,3	8,1	10	17	23	30	20	46
площадь охлаждения [м²]	0,8	1,62	3,0	3,6	4,8	6,5	8,4	11,5	15,7

На правах рекламы